Bauplan für ein mobiles Hochbeet aus Paletten

Werkstatt für alles Mögliche
Urbane Gärten Karlsruhe gGmbH

Materialien

3 Euronormpaletten (800 mm x 1200 mm)

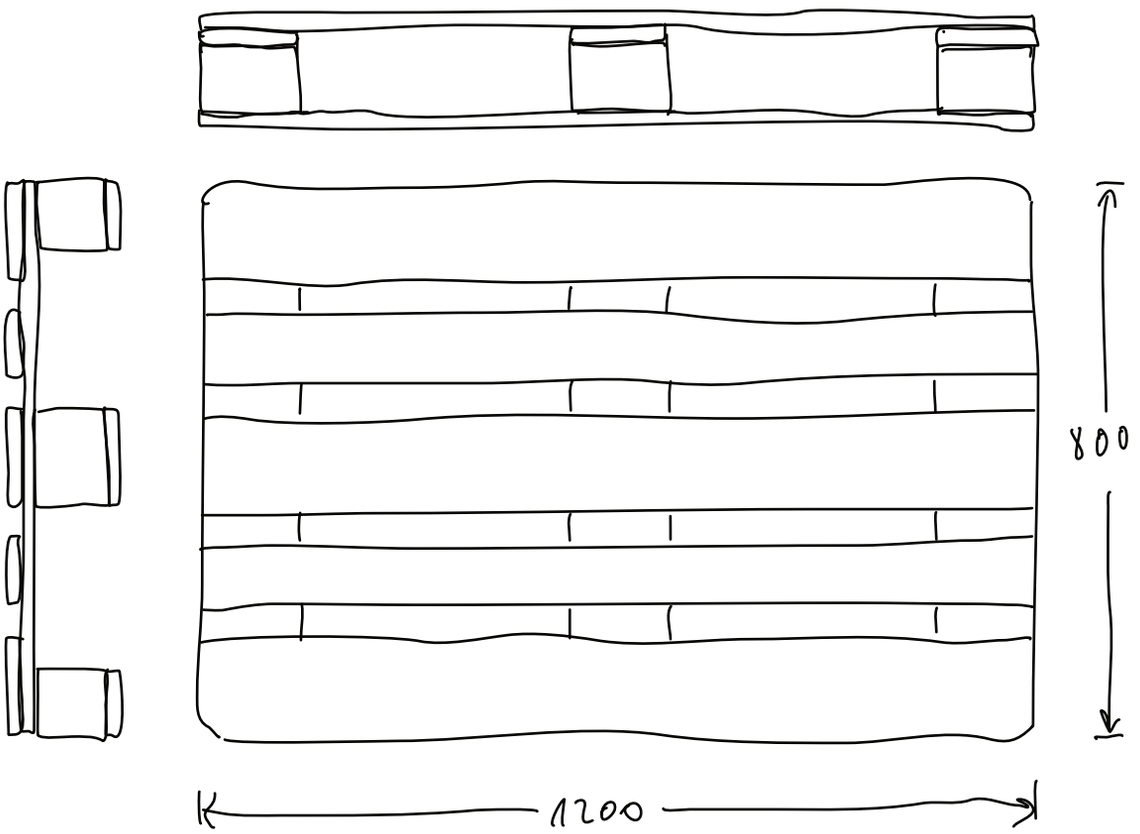

2 Lenkrollen mit Totalfeststeller,
Gewicht bis 50kg/pro Rolle, Kunststoffrad, TPE

2 Lenkrollen ohne Bremse
gleiches Modell wie oben nur ohne Feststeller

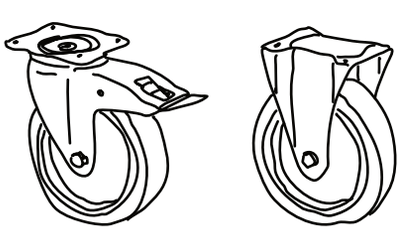

2 Bretter (14 cm x 120 cm):

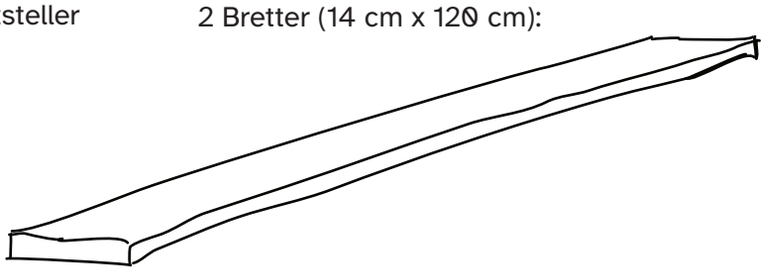

Wühlmausgitter 2 m x 3 m

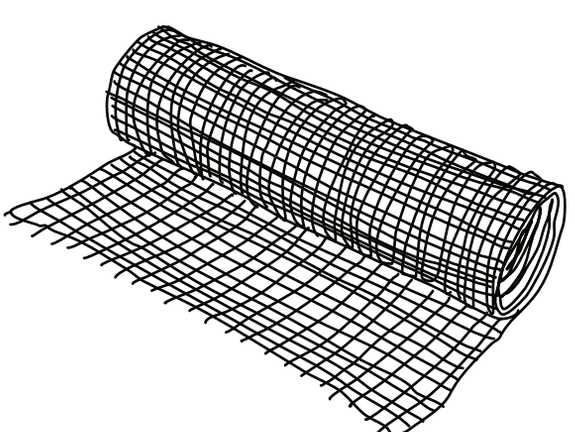

Teichfolie oder Vlies (2 m x 3 m)

CC BY SA

Werkzeuge und Schrauben

Fuchsschwanz oder Stichsäge

Blechschere
zum Zuschneiden des Wühlmausgitters

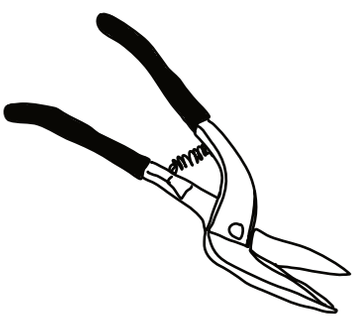

Schere
zum Zuschneiden der Teichfolie / des Vlies

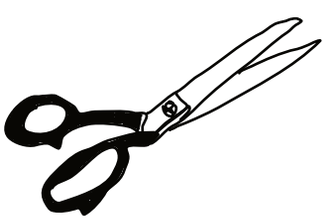

Handschuhe insb. Zur Befestigung des
Wühlmausgitters, Verletzungsgefahr

Schrauber mit Bits und Holz-Bohrern

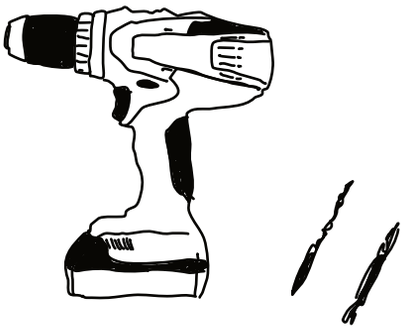

Schrauben und Unterlagscheiben:

- zur Befestigung der Rollen: Sechskant-schrauben, Holz, L:6-8 cm, Ø6-8 + Unterlegscheiben M6 oder M8
- Befestigung Palette an Palette: Holzbauschraube Torx, Tellerkopf, 8x100mm oder Holzbauschraube TX80-100mm + Unterlegscheiben M6 oder M8
- Befestigung Wühlmausgitter an Palette: Haulzbauschraube TX, 4,5x45mm + Unterlegscheiben Innen-Ø4,3mm
- Holzbauschraube TX 60-80mm für restliche Bretter und evtl. Anbauten

2 Personen
wenn möglich, eine Wand zum Anlehnen

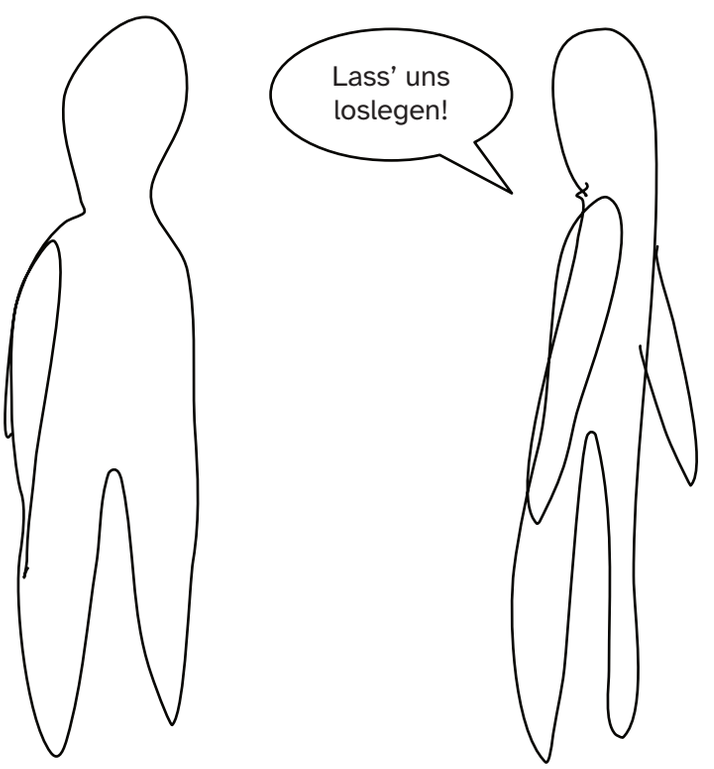

CC BY SA

Rollender Boden

Tipp: Paletten vor der Bearbeitung leicht abschleifen, evtl. mit natürlichen Ölen/Farben haltbarer machen.

Erste Palette so zusägen:

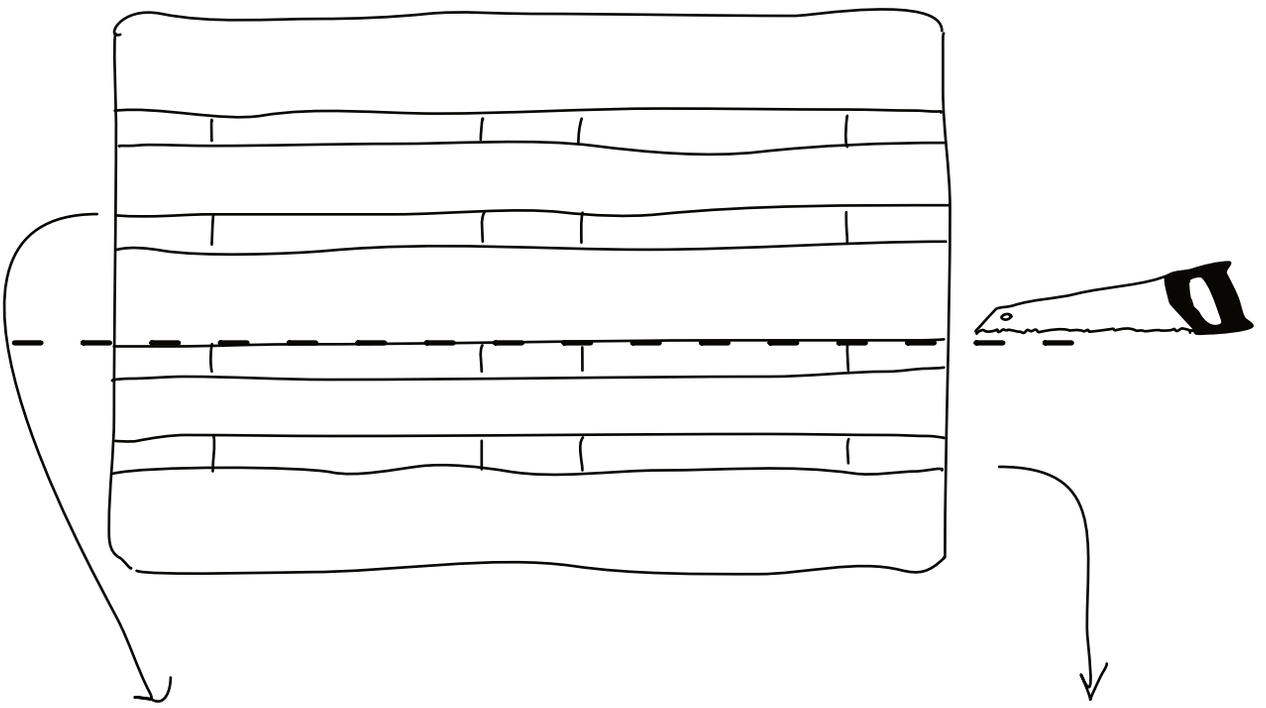

Boden des Hochbeets

Rest, der später weiterverwendet wird.

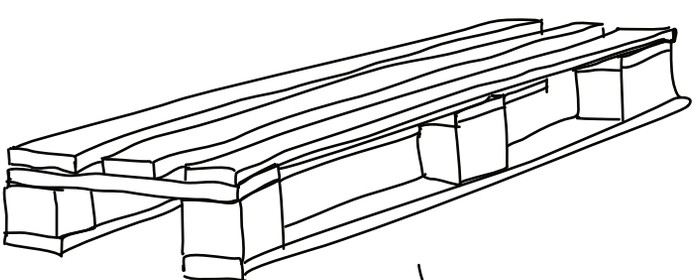

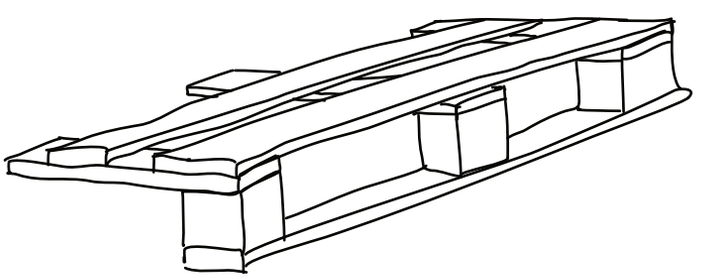

4 Rollen unten an
den Boden schrauben

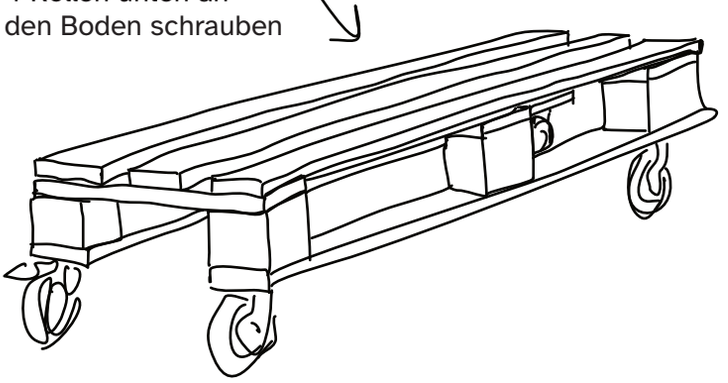

CC BY SA

Lange Seitenwände zusägen

Die beiden anderen Paletten so zusägen:

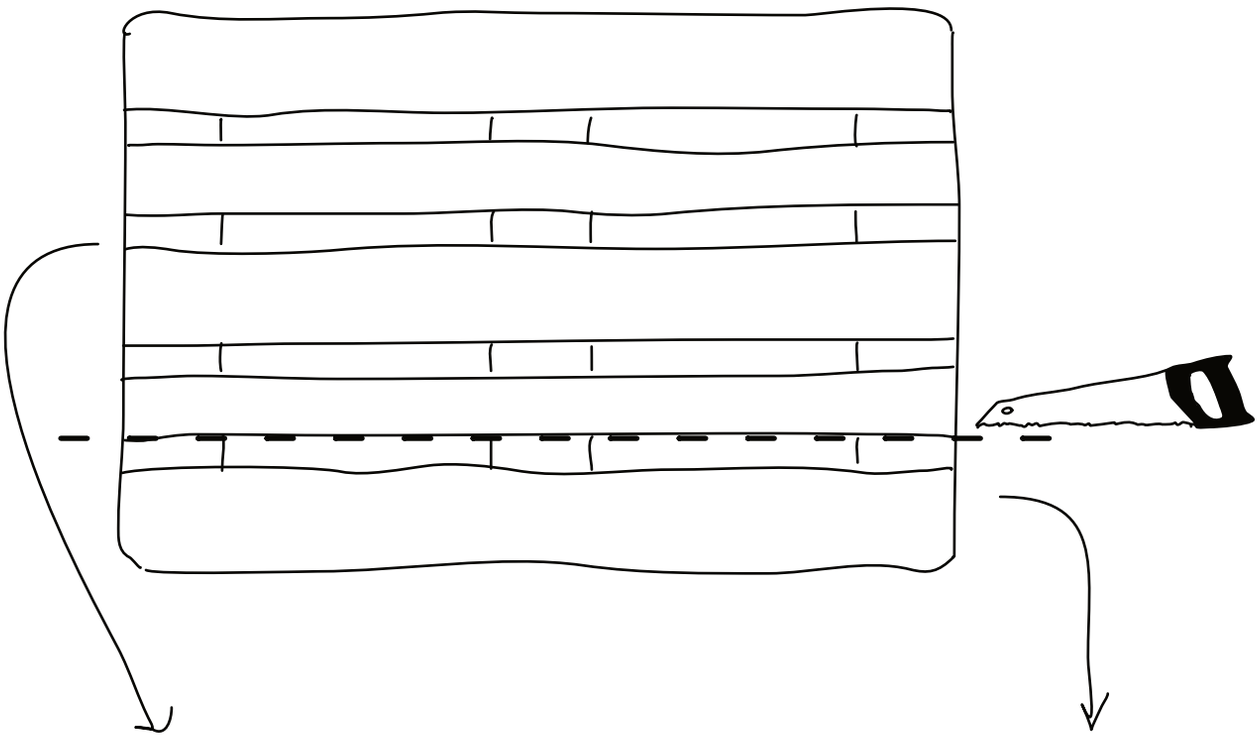

2 x Seitenwand

2 x Rest, der später weiterverwendet wird.

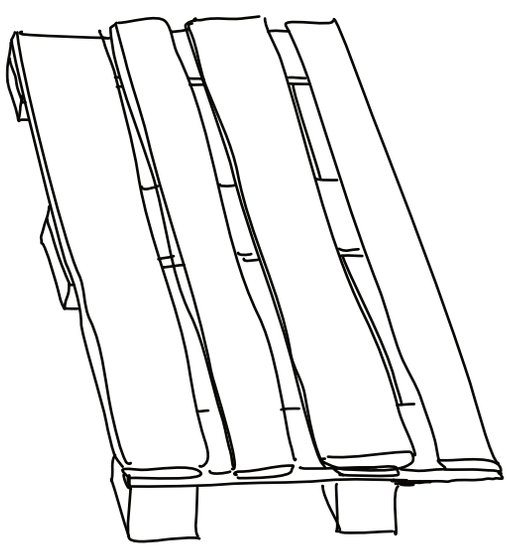

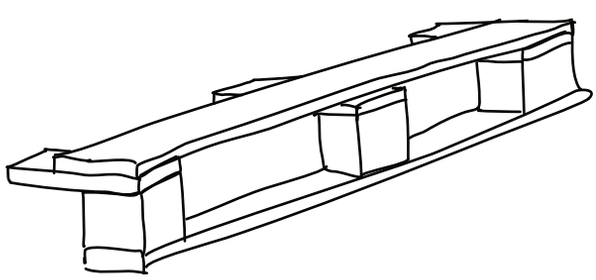

CC BY SA

Lange Seitenwände aufbauen

Den rollenden Boden hernehmen:

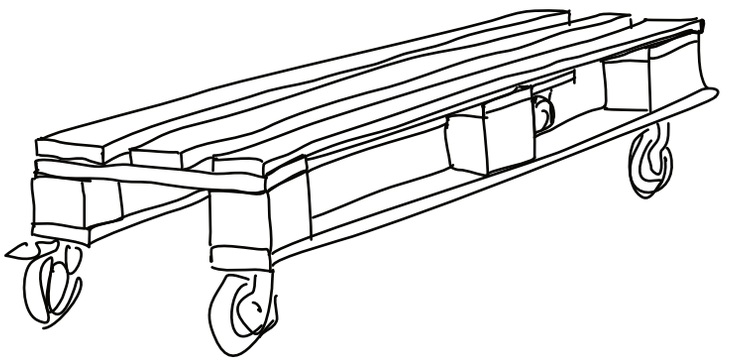

Die erste Seitenwand auf den Klötzen an der langen Kante aufstellen:

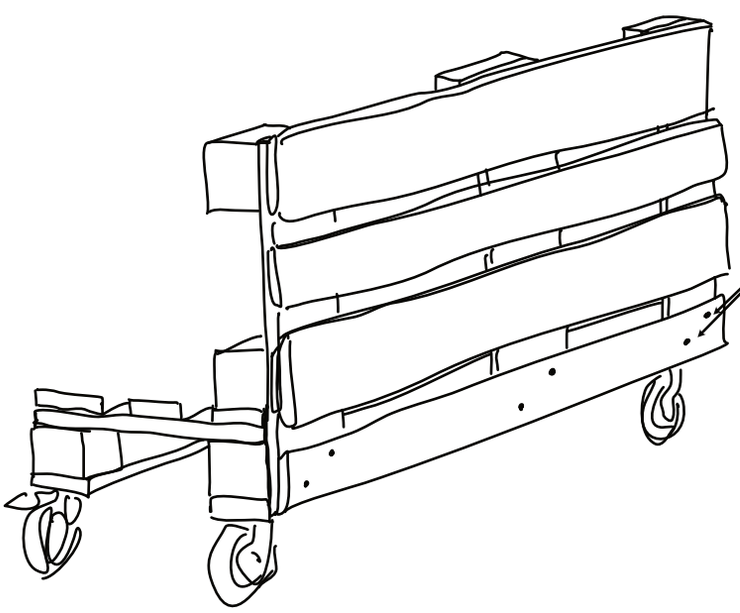

Mit je 2 langen Schrauben an den Klötzen des Bodens befestigen. Rollenden Boden dazu am besten gegen eine Wand drücken oder von einer Person dagegen drücken lassen.

Auf der anderen Seite ebenso vorgehen:

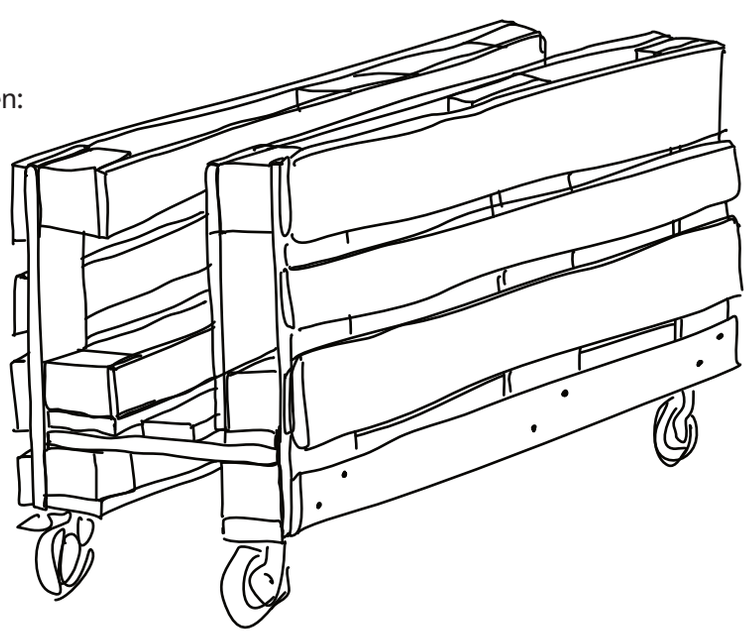

CC BY SA

Kurze Seiten zusägen

Bretter für die kurzen Seiten aus den Reststücken zusägen:

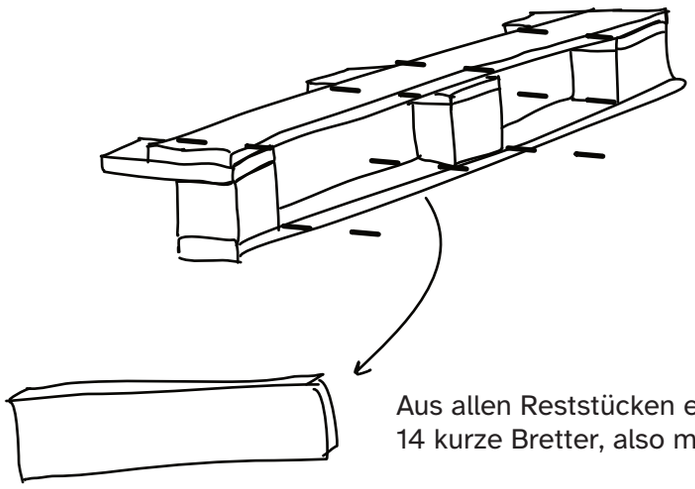

Aus allen Reststücken entstehen
14 kurze Bretter, also mehr als genug.

Die langen Seiten mit den kurzen Brettern verschrauben:

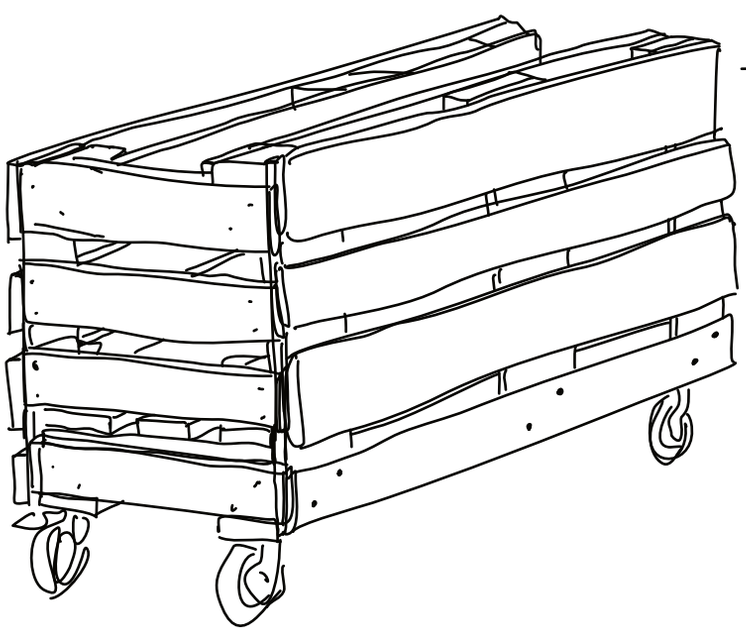

Auch auf dieser Seite.

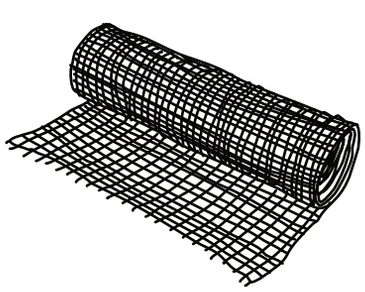

CC BY SA

Wühlmausgitter und Teichfolie / Vlies einlegen

Zuerst das Wühlmausgitter zuschneiden und das Hochbeet innen auskleiden.
Achtung: Scharfe Drahtspitzen! Handschuhe verwenden!

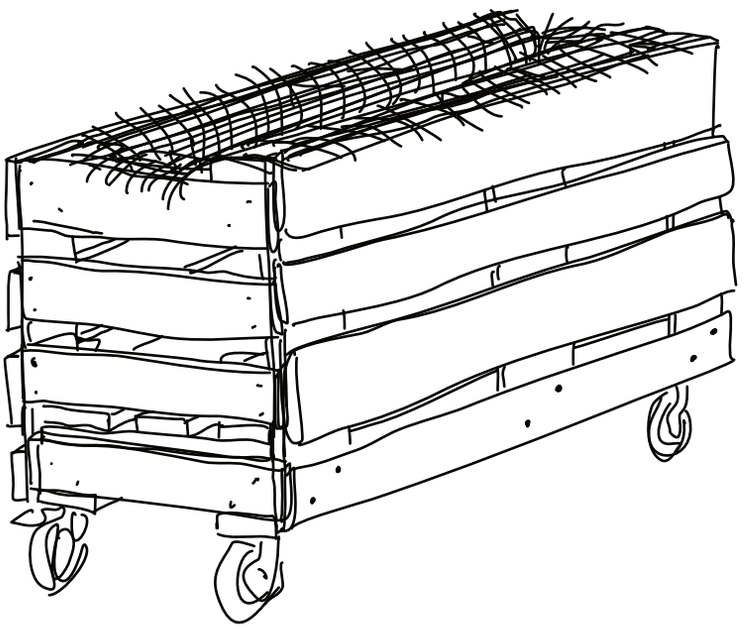

Danach die Teichfolie / das Vlies einlegen:

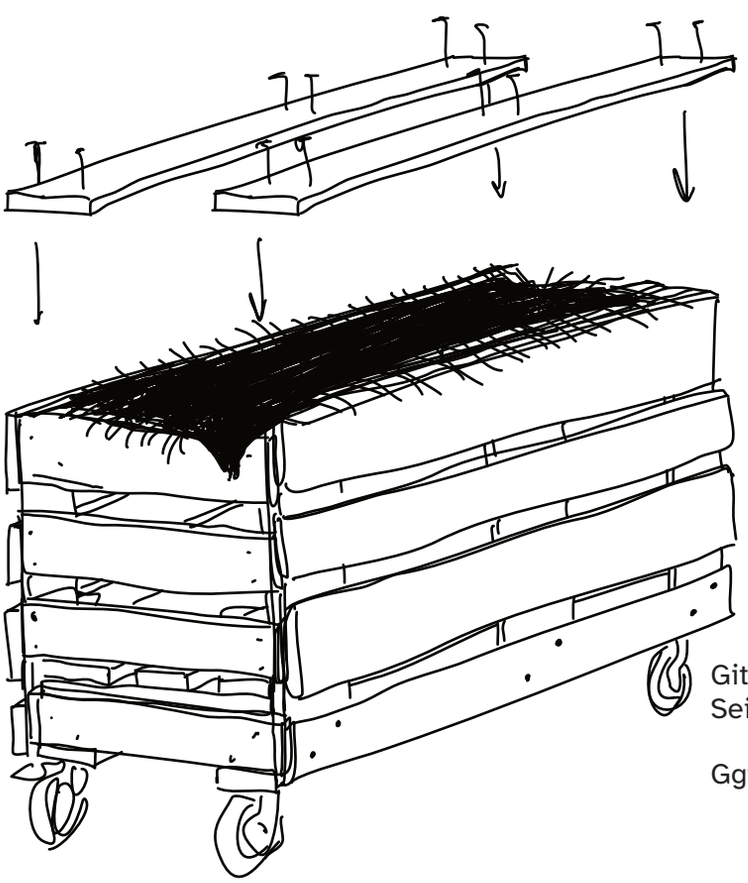

Darauf achten, dass die Teichfolie locker (ohne Spannung) liegt. Sie kann sonst beim Befüllen reissen.

Vereinfachte Ansicht im Querschnitt:

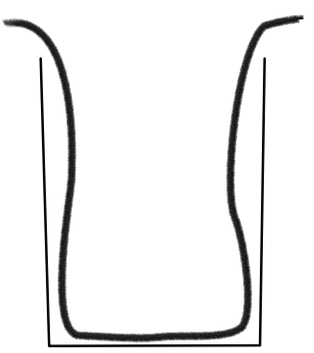

Gitter und Folie oder Vlies an den langen Seiten mit Brettern abdecken und festschrauben.

Ggf. auch an den kurzen Seiten abdecken.

CC BY SA

Hochbeet füllen

Das Hochbeet wird in verschiedenen Schichten gefüllt. Zum Beispiel mit:

10 cm Komposterde

10-15 cm Garten-/Pflanzerde

15 cm Blähton oder 20cm Häckselgut/Rindenmulch als Drainage-Schicht

Alternativ:

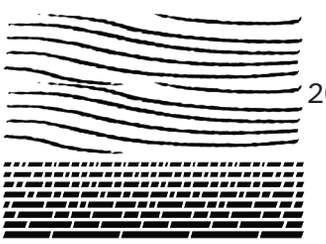

20-30 cm Komposterde

Drainageschicht

Anbauten

An das Hochbeet können verschiedene nützliche Dinge gebaut werden. Hier zum Beispiel eine Rankhile. An den Schnüren können Bohnenpflanzen oder Kapuzinerkresse hochranken. Für Kürbisse oder andere schwere Früchte am besten stabiler bauen :)

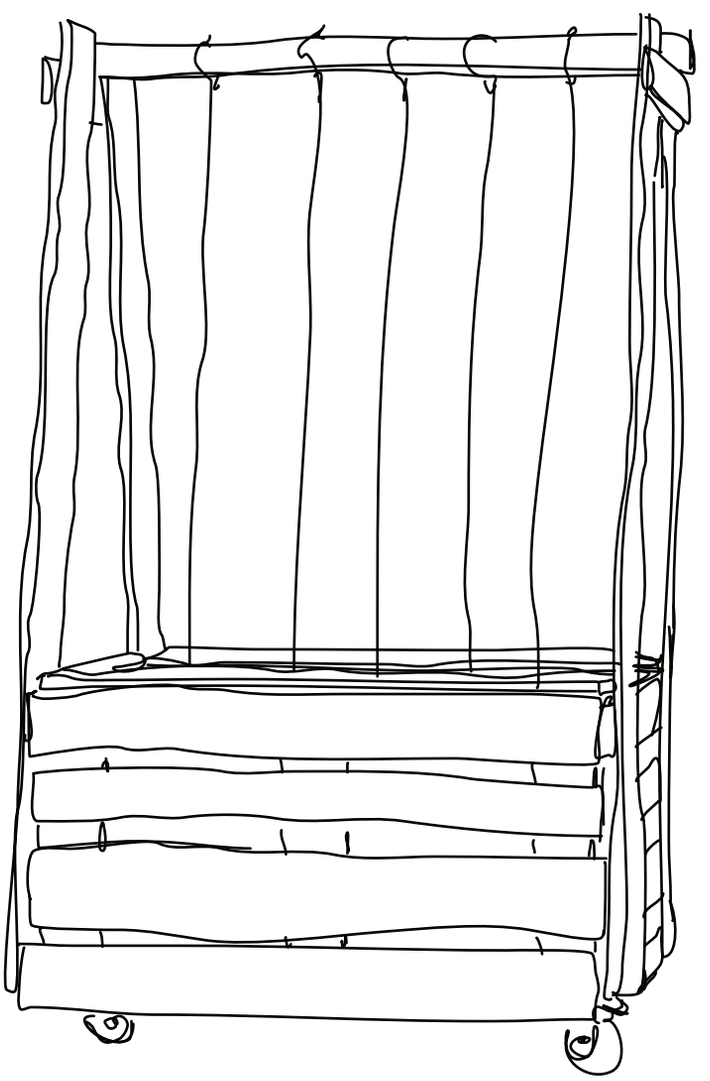

CC BY SA